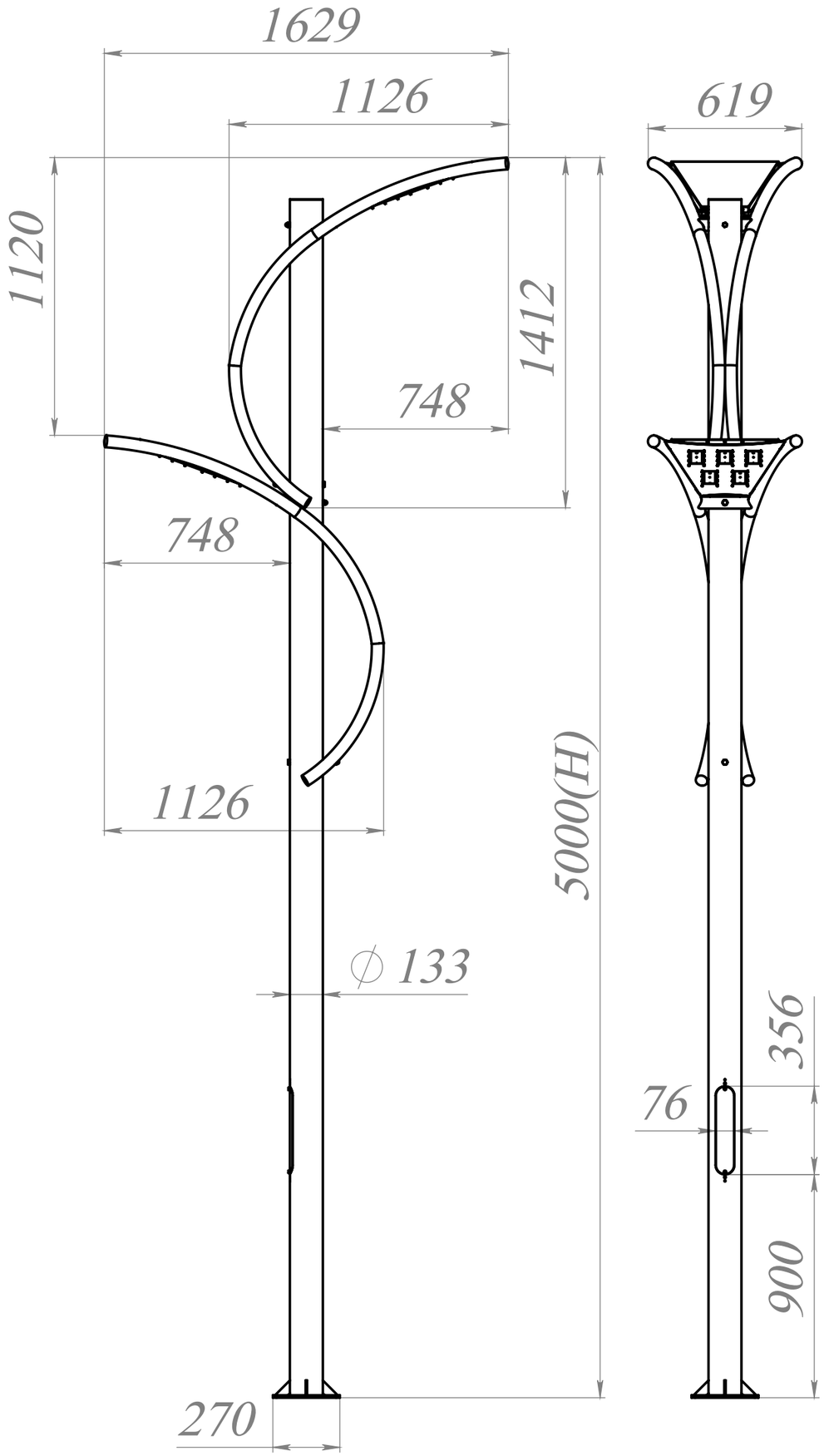
1629
1126
619
1120
1412
748
748
1126
5000(H)
∅ 133
356
76
900
270